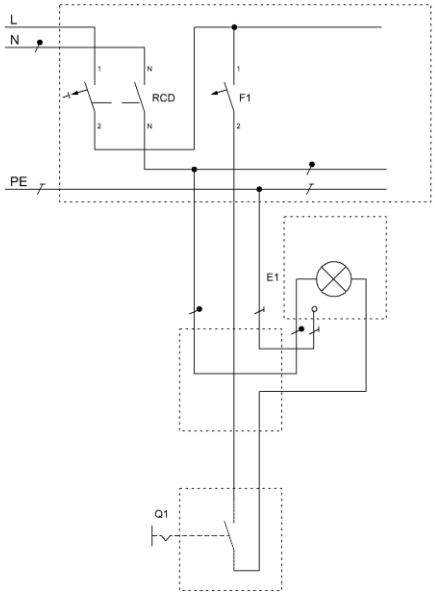
L
N
PE
RCD
F1
E1
Q1

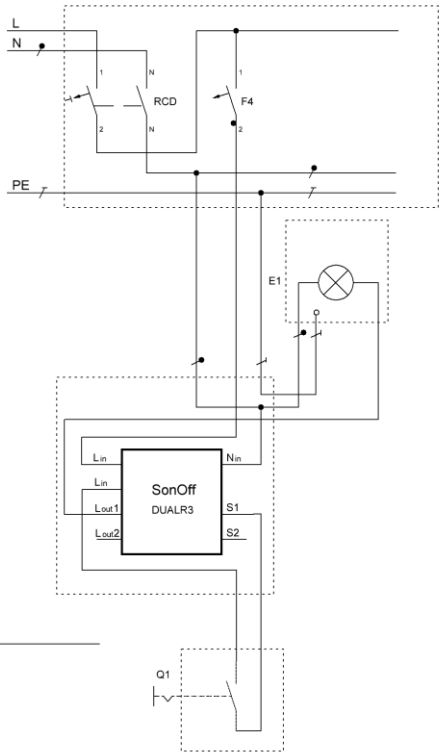
L
N
PE
RCD
F4
E1
Lin
Lin
Lout1
Lout2
Nin
SonOff
DUALR3
S1
S2
Q1

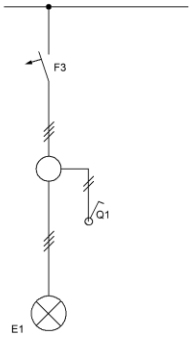
F3
Q1
E1

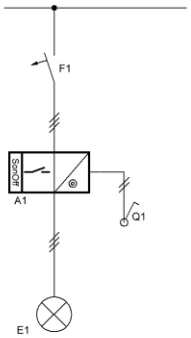
F1
SonOff
A1
Q1
E1